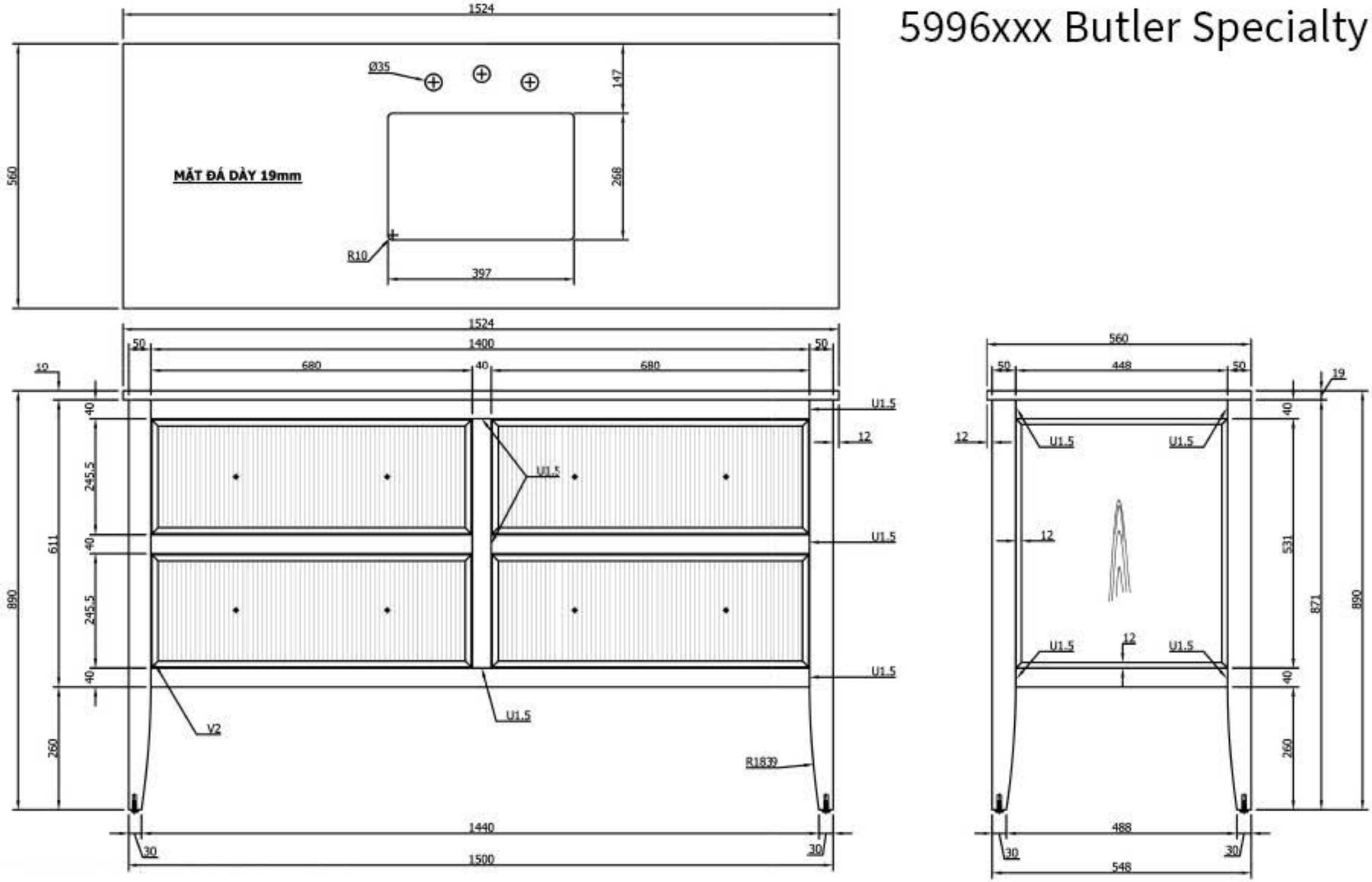5996xxx Butler Specialty